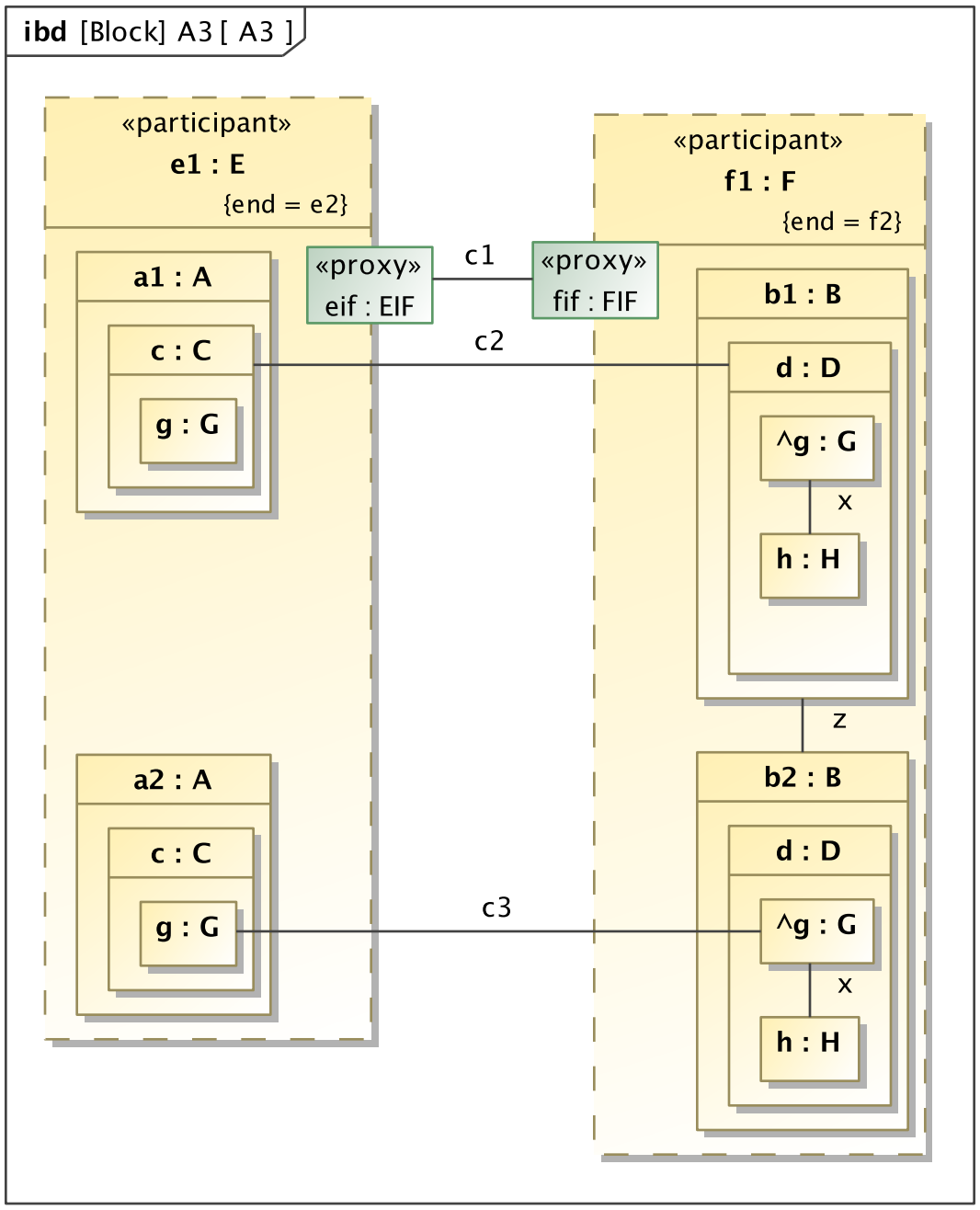
ibd [Block] A3 [A3]
«participant»
e1 : E
{end = e2}
a1 : A
c : C
g : G
a2 : A
c : C
g : G
«proxy»
eif : EIF
c1
«proxy»
fif : FIF
c2
c3
«participant»
f1 : F
{end = f2}
b1 : B
d : D
^g : G
x
h : H
z
b2 : B
d : D
^g : G
x
h : H